Ведомость элементов

Марка	Сечение: Эскиз	Поз.	Состав	Опорные усилия: A, т	N, т	M, тм	Гр. констр.	Марка стали С245	Примечание
Ферма Ф-1									
m1	Гн.□		Гн.□ 140х100х5	См. схему усилий			2	-	
m2	Гн.□		Гн.□ 100х5					-	
m3	Гн.□		Гн.□ 80х5					-	
m4	Гн.□		Гн.□ 80х60х3					-	
m5	Гн.□		Гн.□ 80х40х3					-	
m6	Гн.□		Гн.□ 60х3					-	
t5	-		-5					-	
t10	-		-10					-	
t12	-		-12					-	
t16	-		-16					-	С345
Стойка Ст-1									
Ст-1	Гн.□		Гн.□ 100х5	См. схему усилий			3	-	
t5	-		-5					-	
t10	-		-10					-	
t12	-		-12					-	
Прогон П-1									
П-1	Гн.□		Гн.□ 120х4	1,3	0,8	1,1	2	-	
t5	-		-5					-	
	∟		∟ 50х5					-	
Связь СК-1									
Ст-1	Гн.□		Гн.□ 80х3	По гибкости			3	-	
t3	-		-3					-	
t5	-		-5					-	
Связь СФ-1, Т-1									
Ст-1	Гн.□		Гн.□ 50х3	По гибкости			3	-	
t3	-		-3					-	
t5	-		-5					-	
Связь С-1									
П-1	Гн.□		Гн.□ 120х3				2	-	
t5	-		-5					-	
	∟		∟ 45х4					-	

Техническая спецификация металла на объект, кг

Наименование, ГОСТ	Марка металла и ГОСТ	Обозначение и размер профиля (мм.)	№ п.п.	Масса металла по элементам конструкций, кг.: Стойки + связи	Фермы + связи	Прогоны + связи	Общая масса, кг.
1	2	3	4	5	6	7	8
Профильная труба по ГОСТ 30245-2003	С245 ГОСТ 27772-88*	140х100х5	1		3422		3422
		100х5	2	951	2075		3026
		80х5	3		1048		1048
		80х40х3	4		231		231
		80х60х5	5		427		427
		80х60х3	6		907		907
		60х3	7		205		205
		120х4	8			5330	5330
		80х3	9	71			71
		50х3	10		272		272
	Итого:		11		3422		3422
Всего профиля:			12		3422		3422
Прокат горячекатаный по ГОСТ 19903-74*	С345 ГОСТ 27772-88*	16	13		133		133
	Итого:		15		133		133
Всего профиля:			16		133		133
Прокат горячекатаный по ГОСТ 19903-74*	С245 ГОСТ 27772-88*	3	17	0	3		3
		5	18	22	133	389	544
		10	19	42	41		82
		12	20	15	168		182
	Итого:		21	79	344	389	812
Всего профиля:			22	79	344	389	812
Уголок равнополочный по ГОСТ 8509-93	С245 ГОСТ 27772-88*	45х4	20			165	165
		50х5	21			166	166
	Итого:		22				
Всего профиля:			23				
Всего масса металла			27	1101	9064	6049	16214
В том числе по маркам или наименованиям	С245		28	1101	8931	6049	16081
	С345		29		133		133

Ведомость элементов КМ

Марка, поз.	Обозначение	Наименование	Кол., шт	Масса всего., т	Примеч.
Ст-1		Стойка	11	1020	
Ф-1		Стропильная ферма	10	8758	
П-1		Прогон покрытия	110	5836	
СК-1		Связь стойки	2	81	
СФ-1		Связь фермы	4	190	
Т-1		Связь нижнего пояса фермы	7	116	
С-1		Связь верхнего пояса фермы	18	213	

Схема усилий в элементах фермы, тс

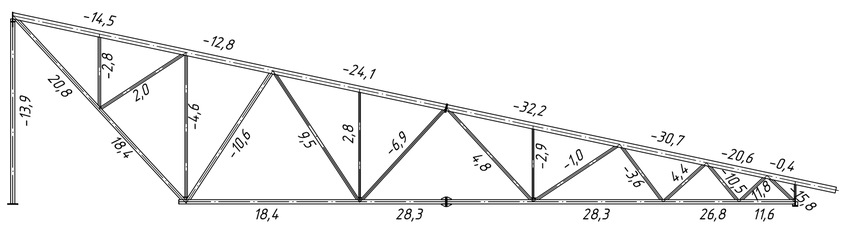

Согласовано:

Взам. инв. N

Подпись и дата

Инв. N подл.

Изм.	Кол.уч.	Лист	№док.	Подпись	Дата	КМ		
						Дом культуры		
ГИП.		-					Стадия	Лист	Листов
Нач. отд.		-					Р	2	
Исполнит.		-							
						Общие данные (окончание)	ООО "_____"		
Норм. конт		-							

Схема расположения ферм и связей по ним

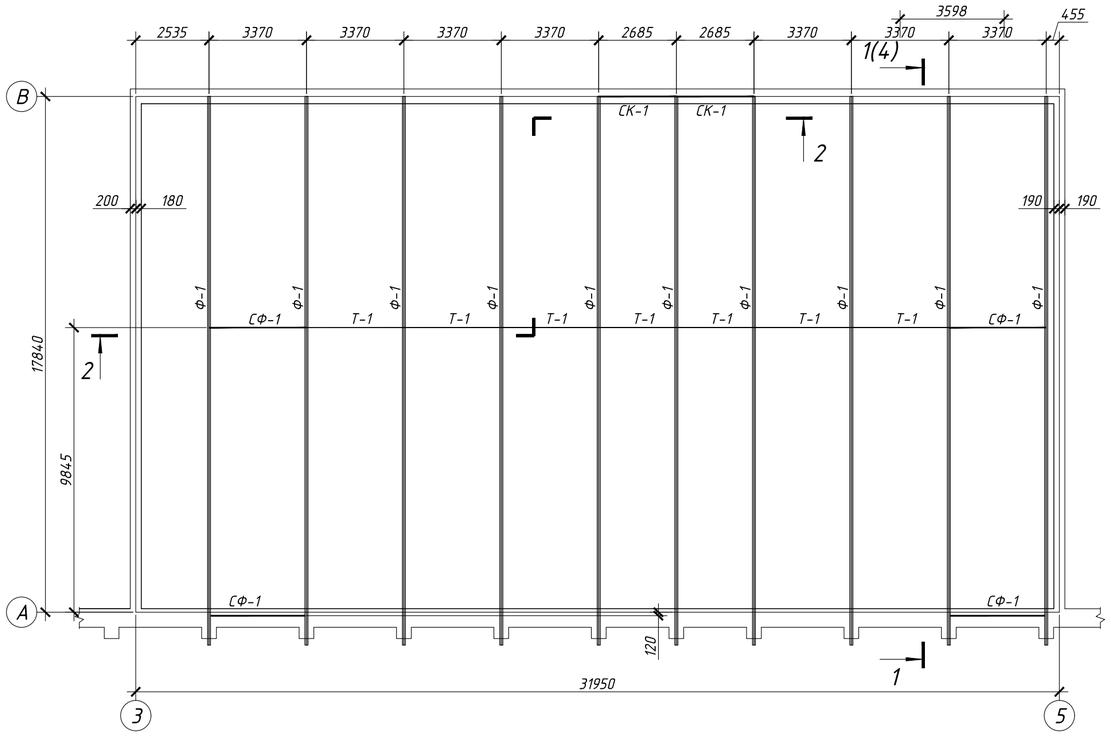

Схема расположения прогонов и связе по верхнему поясу фермы

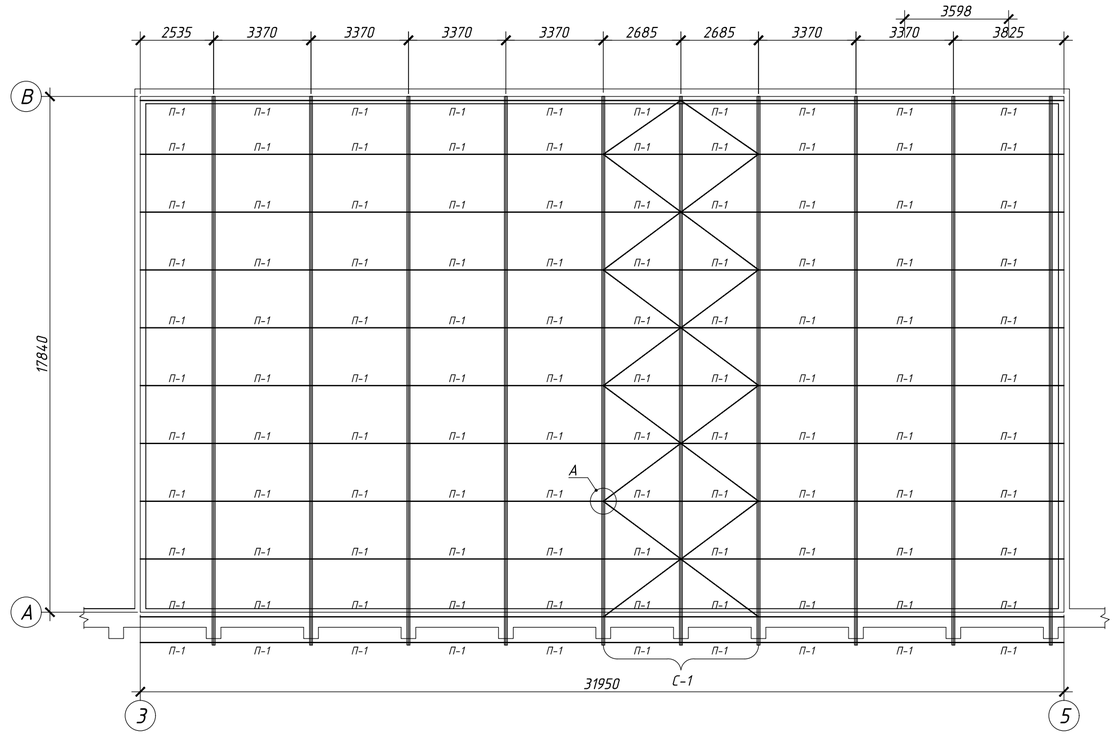

А

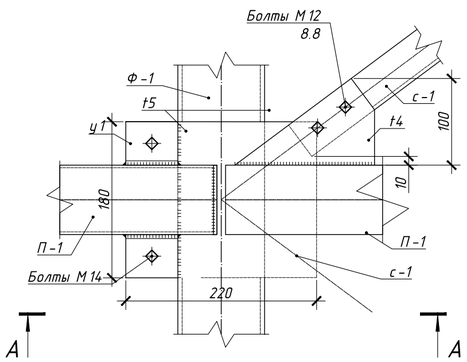

В

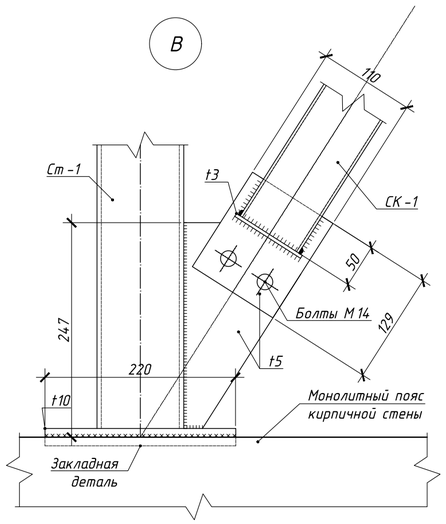

2-2

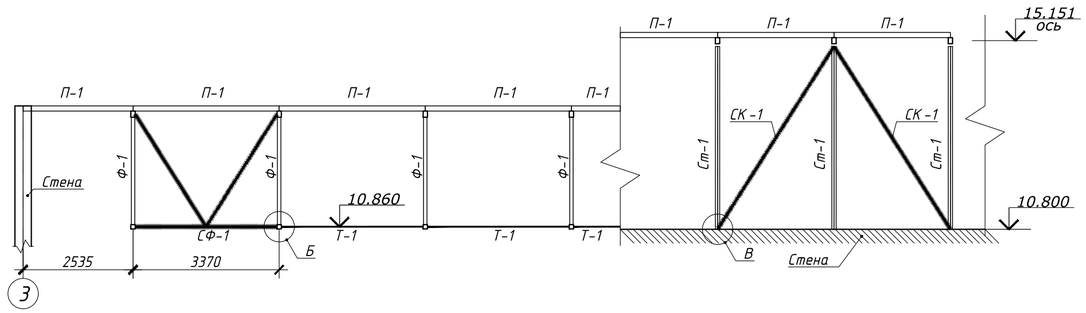

А-А

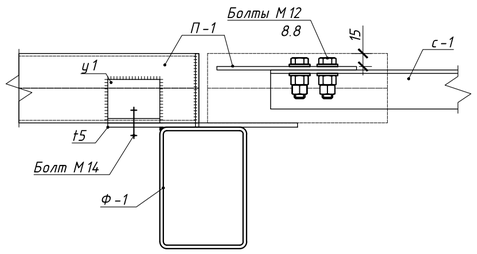

Б

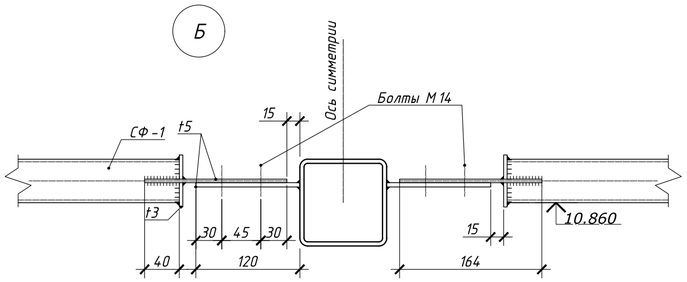

1. Общие указания см. л. 1
2. Ведомость элементов см. л. 2

						КМ			
Изм.	Кол.уч.	Лист	№док.	Подпись	Дата	Дом культуры			
ГИП.		-					Стадия	Лист	Листов
Нач. отд.		-					Р	3	
Исполнит.		-							
						Схемы конструкций покрытия	ООО "_____"		
Норм. конт		-							

Согласовано:

Взам. инв. N

Подпись и дата

Инв. N подл.

1-1(3)

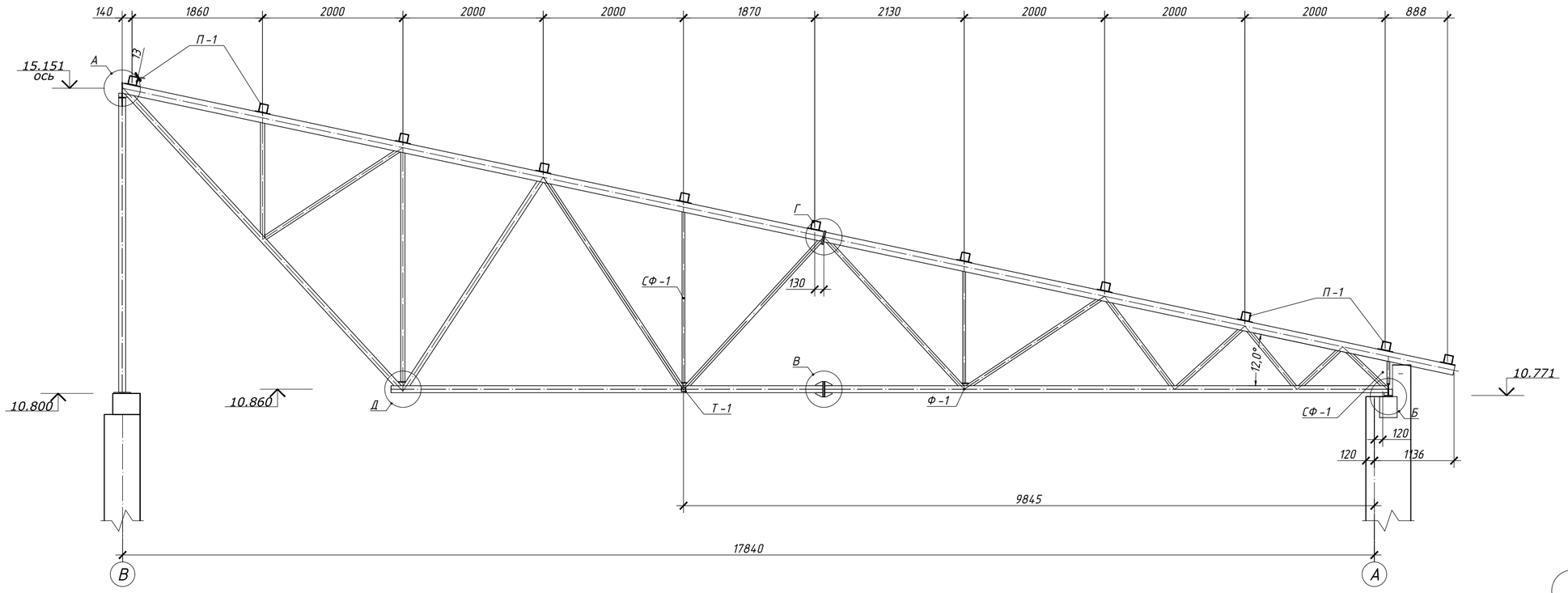

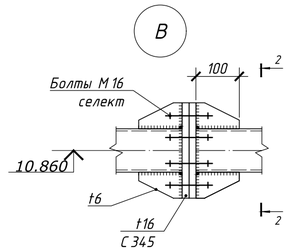

2-2

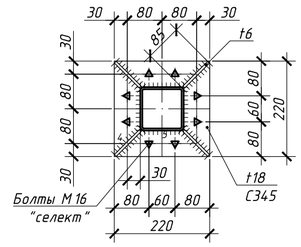

Б

1-1

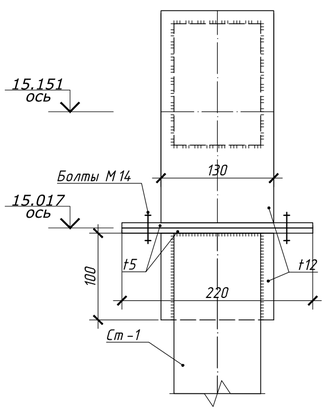

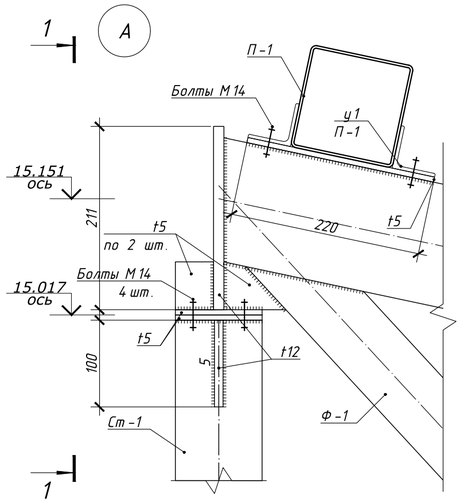

Д

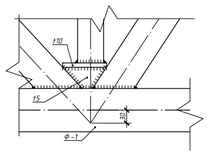

Г

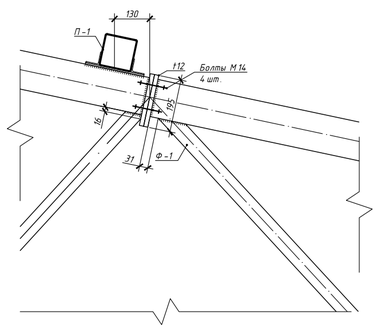

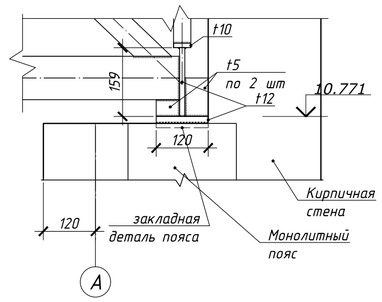

1. Общие указания см. л. 1
2. Ведомость элементов см. л. 2

						КМ
Изм.	Кол.уч.	Лист	№док.	Подпись	Дата	Дом культуры
ГИП.		-				Стадия: Р; Лист: 4; Листов:
Нач. отд.		-				
Исполнит.		-				
Норм. конт.		-				Разрез 1-1(3) — ООО "_____"

Согласовано:

Взам. инв. N

Подпись и дата

Инв. N подл.

Полуферма Ф-1

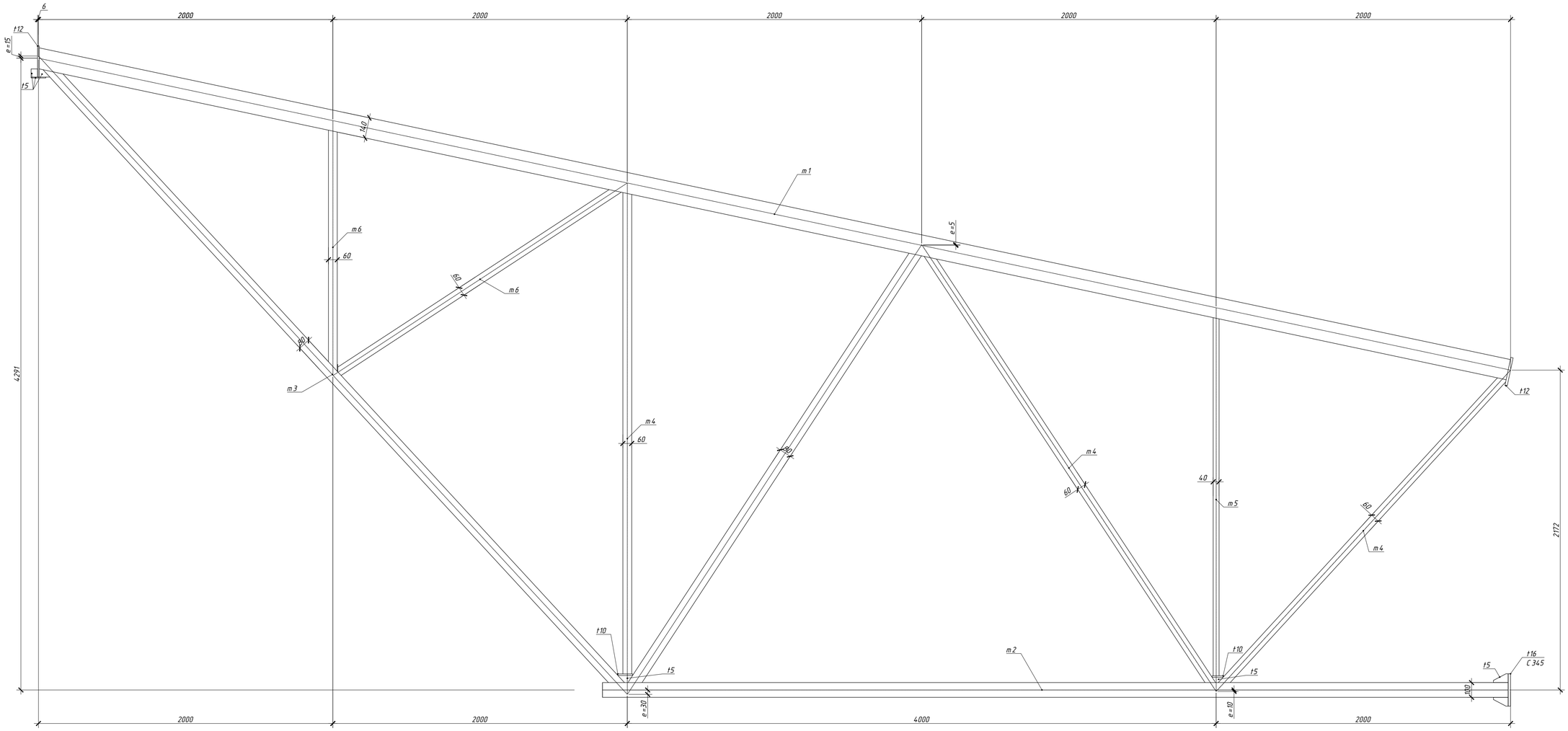

Полуферма Ф-1

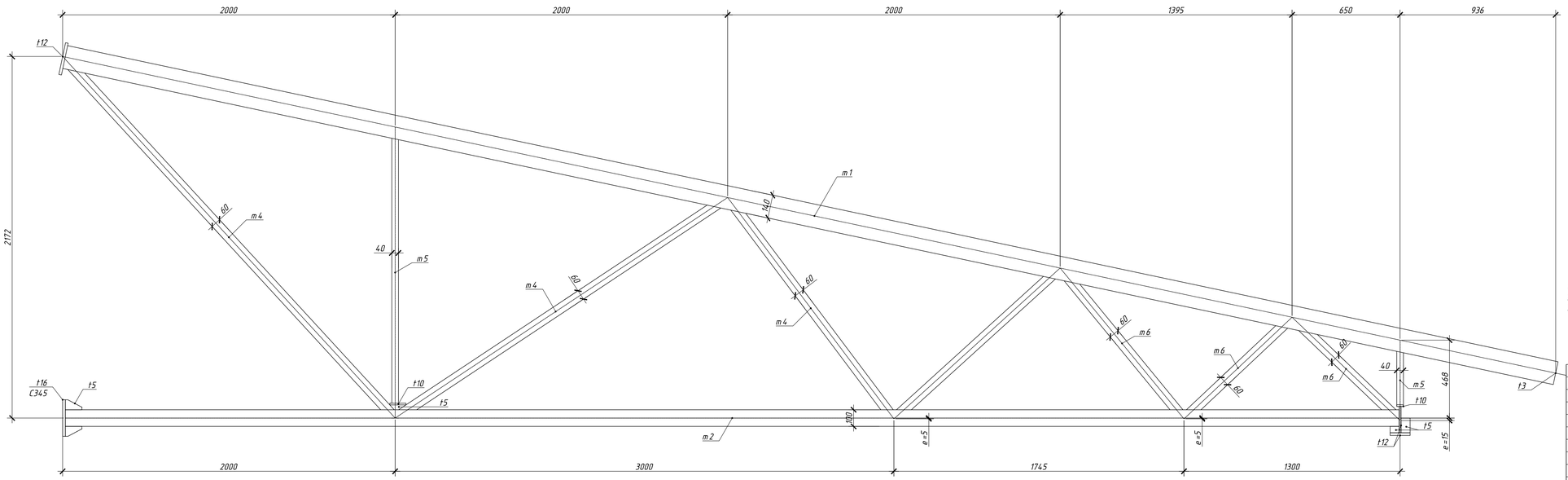

1. Общие указания см. л. 1
2. Ведомость элементов см. л. 2
3. Ведомость усилий см. л. 2

						КМ			
Изм.	Кол.уч.	Лист	№док.	Подпись	Дата	Дом культуры			
ГИП		-					Стадия	Лист	Листов
Нач. отд.		-					Р	5	
Исполнит.		-							
						Стропильная ферма Ф-1	ООО "_____"		
Норм. конт		-							

Согласовано

Взам. инв. N

Подпись и дата

Инв. N подл.